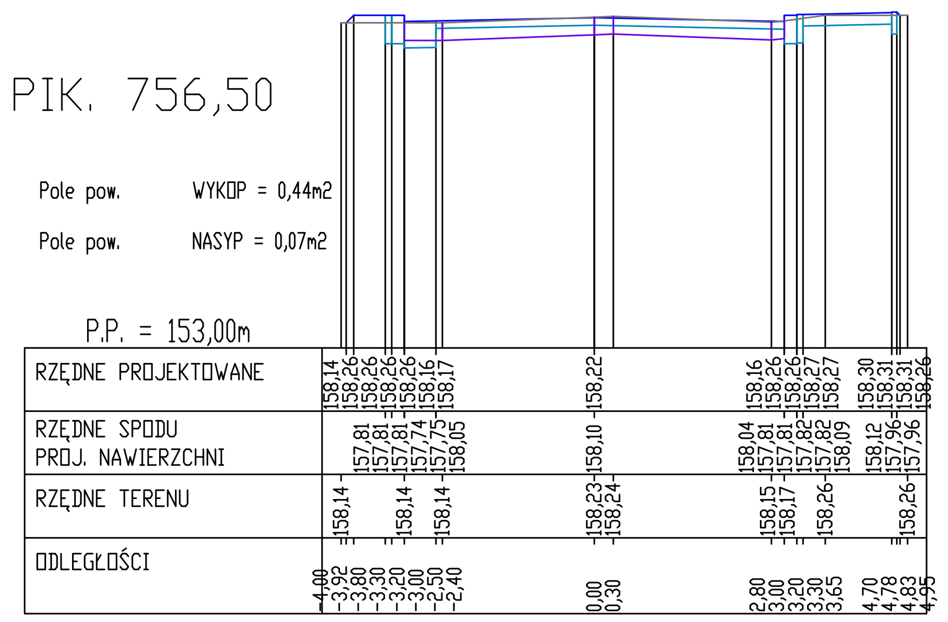

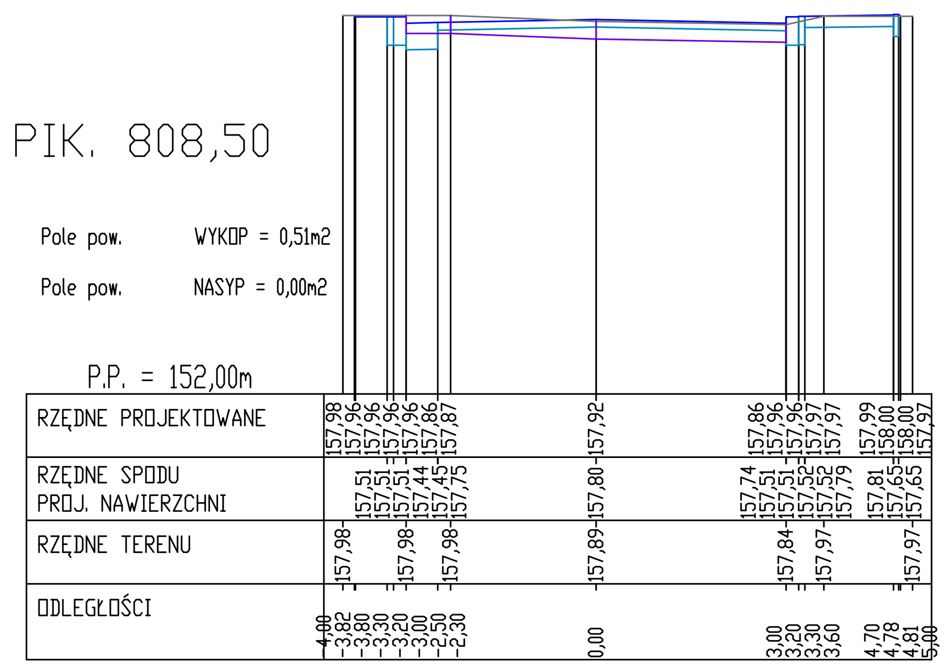

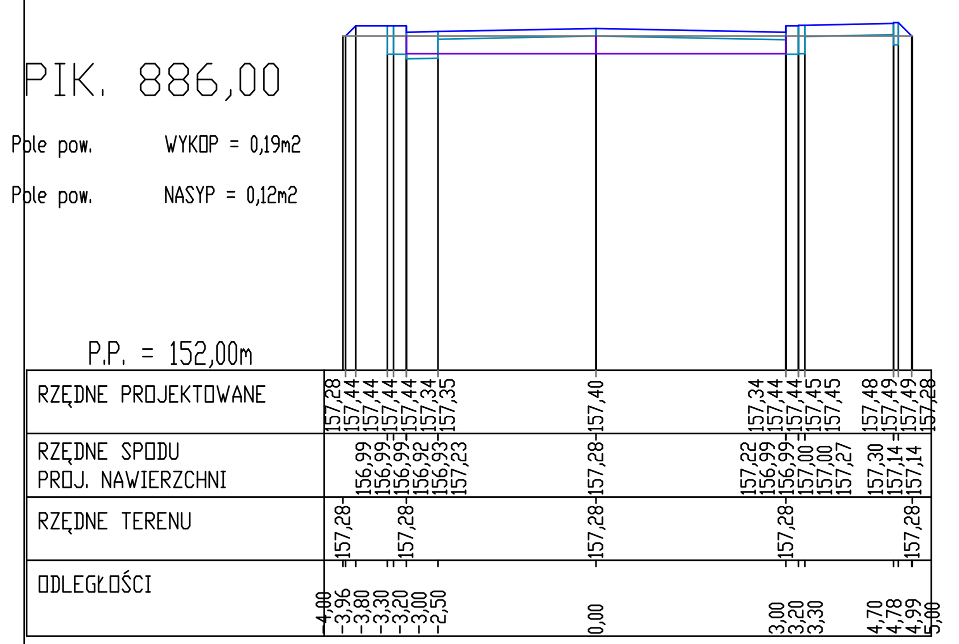

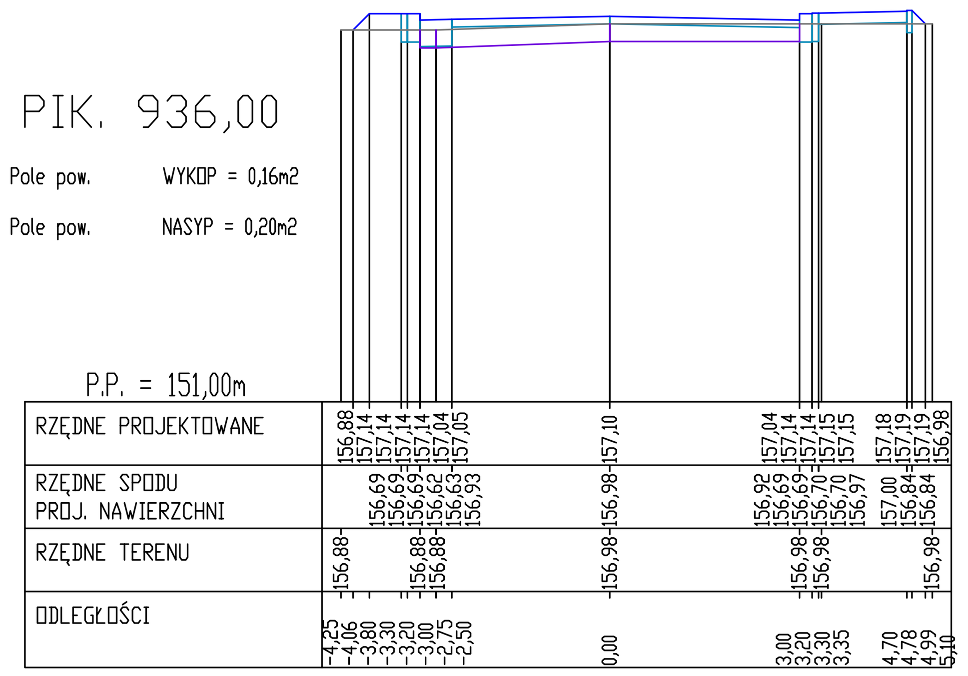

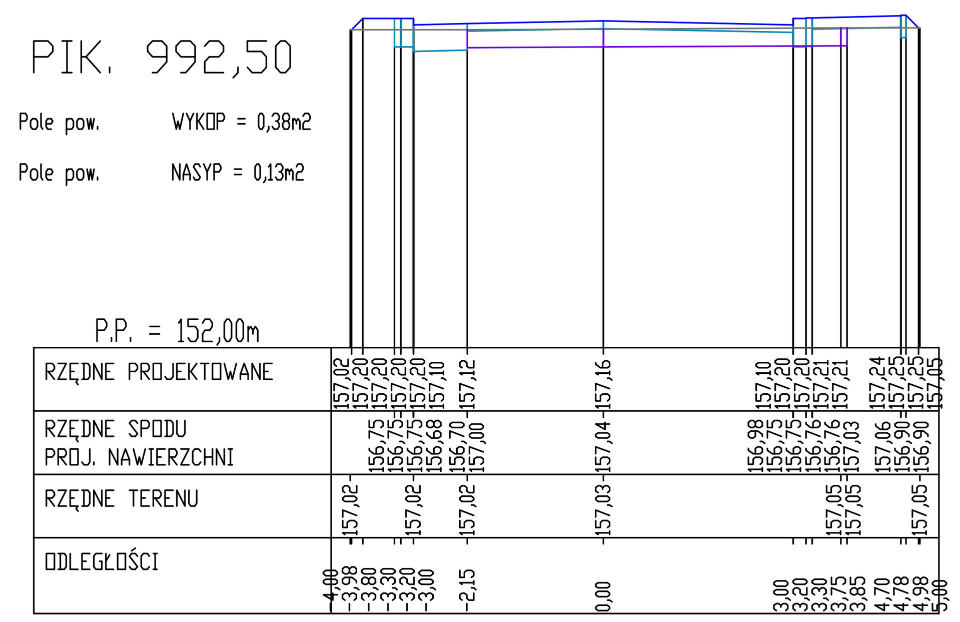

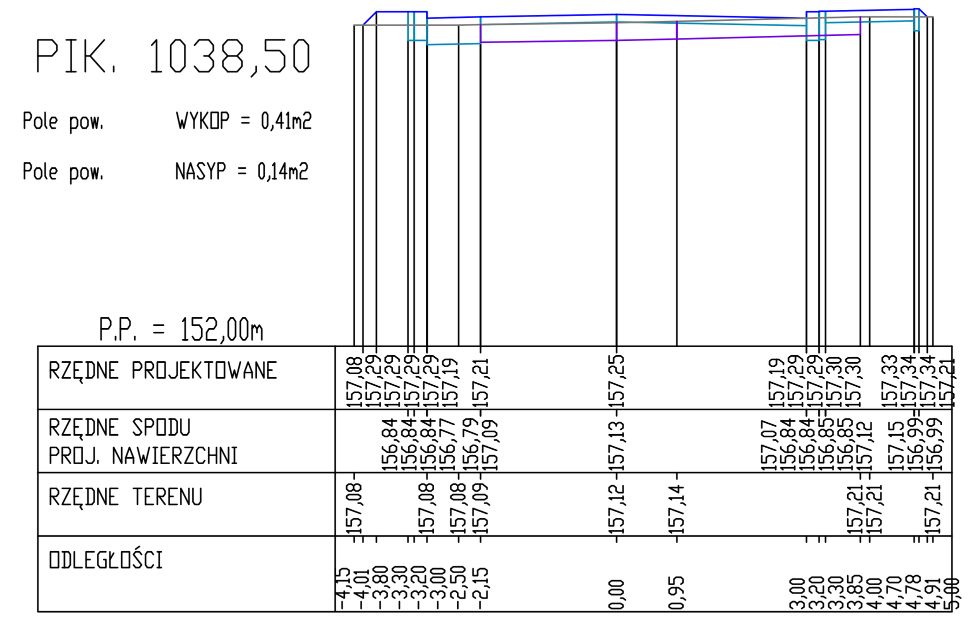

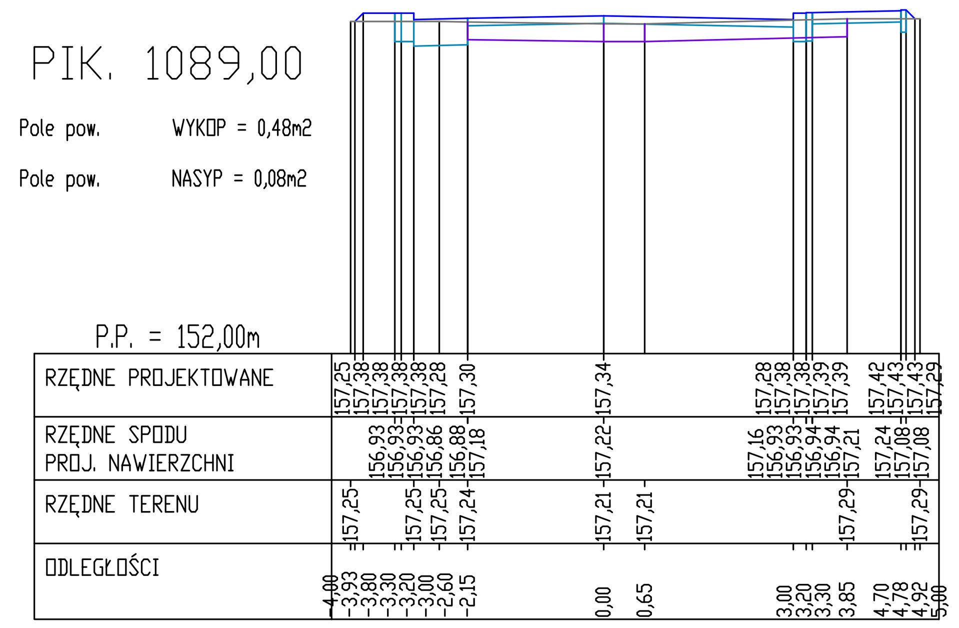

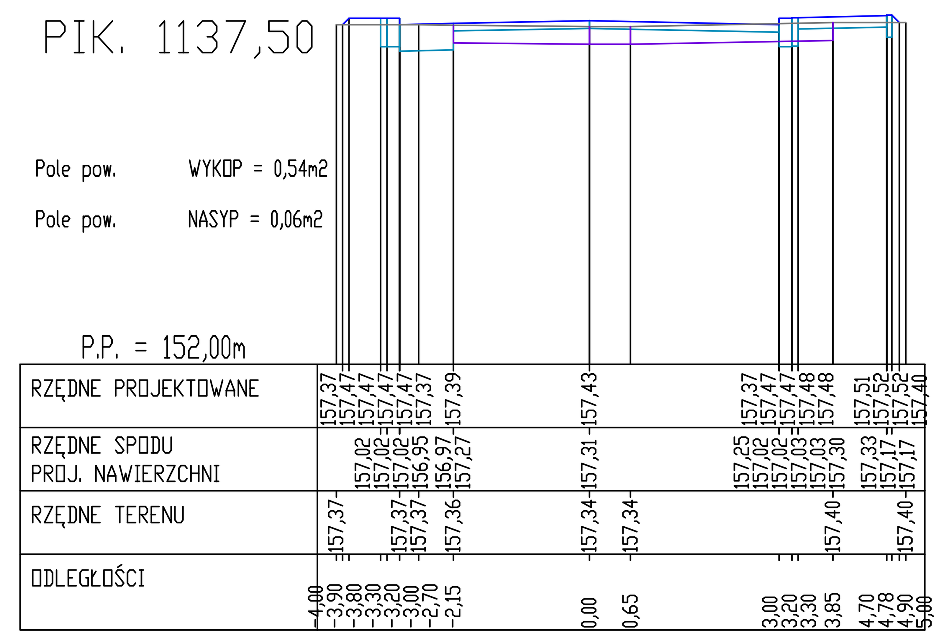

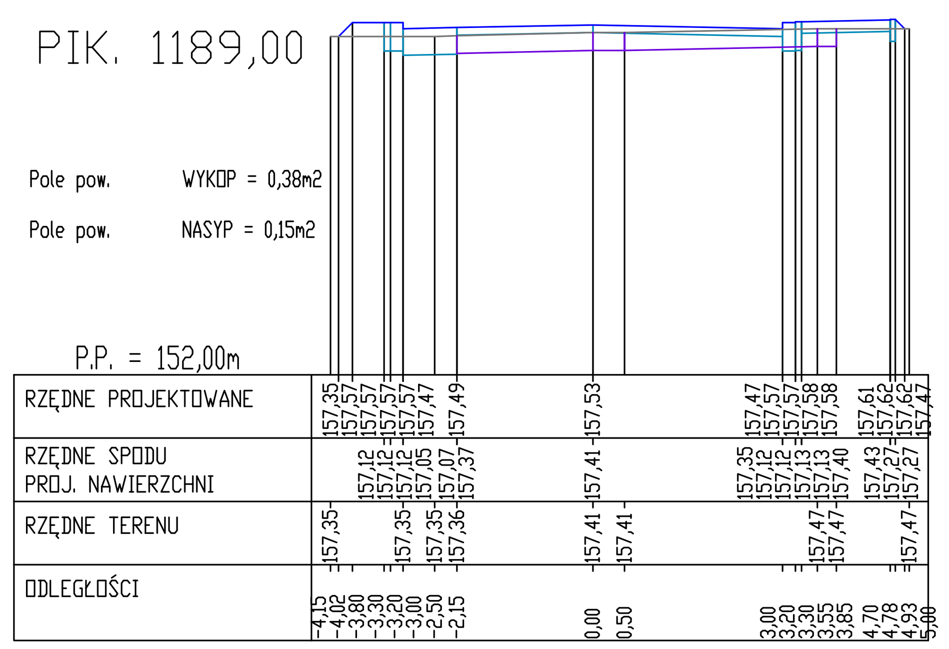

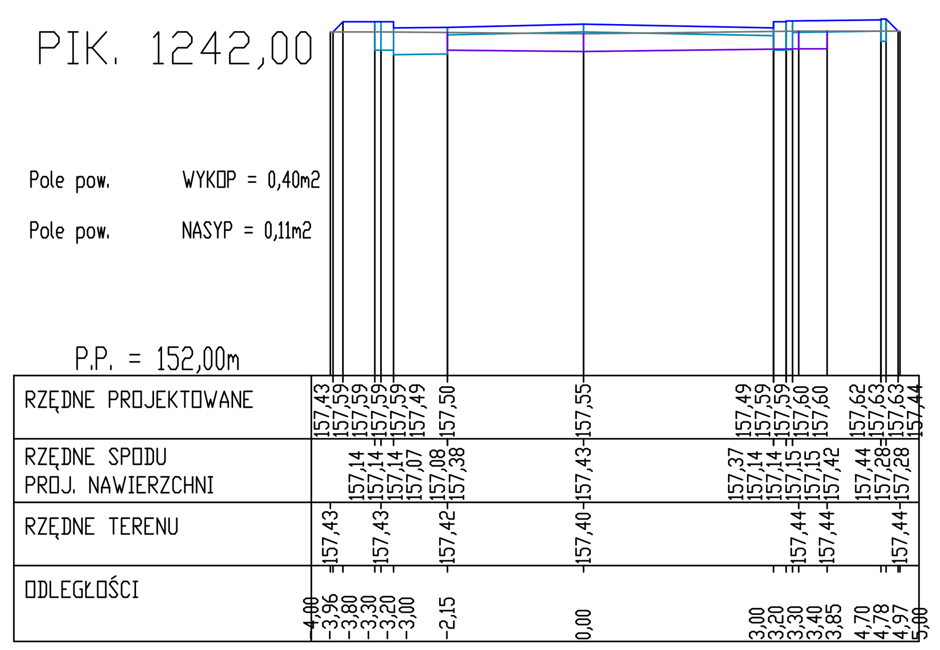

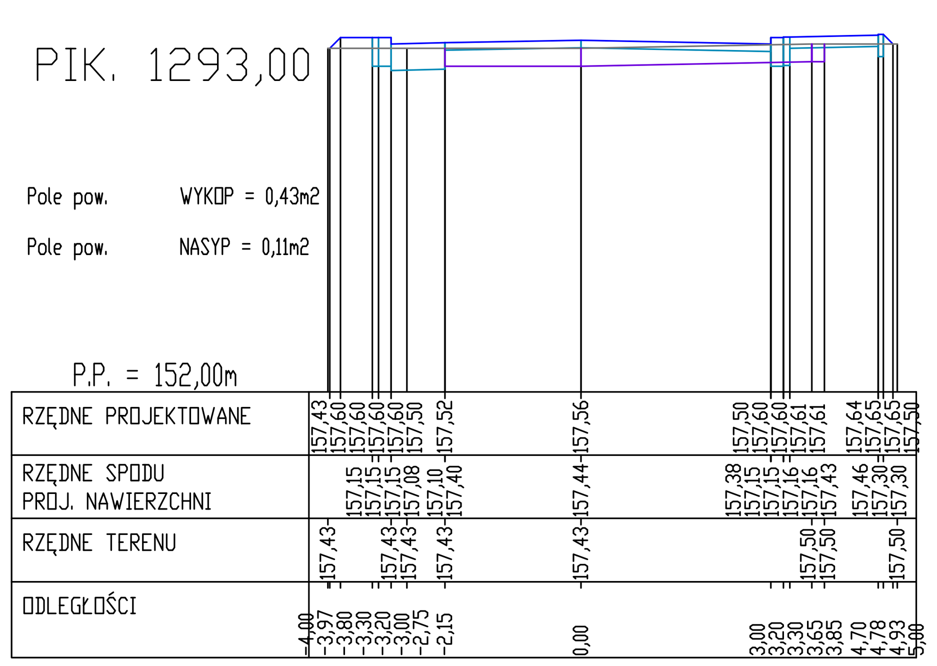

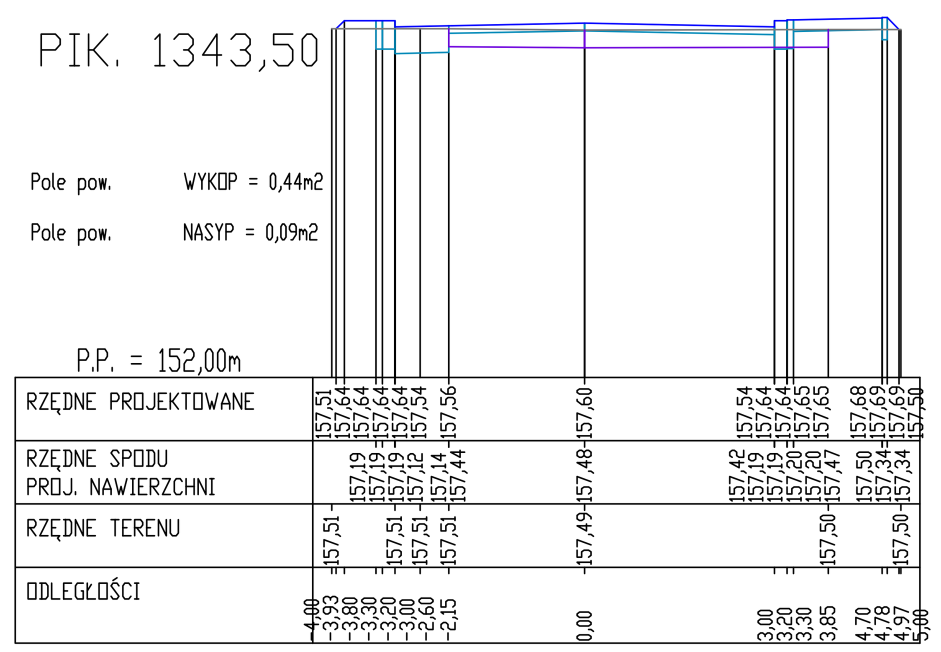

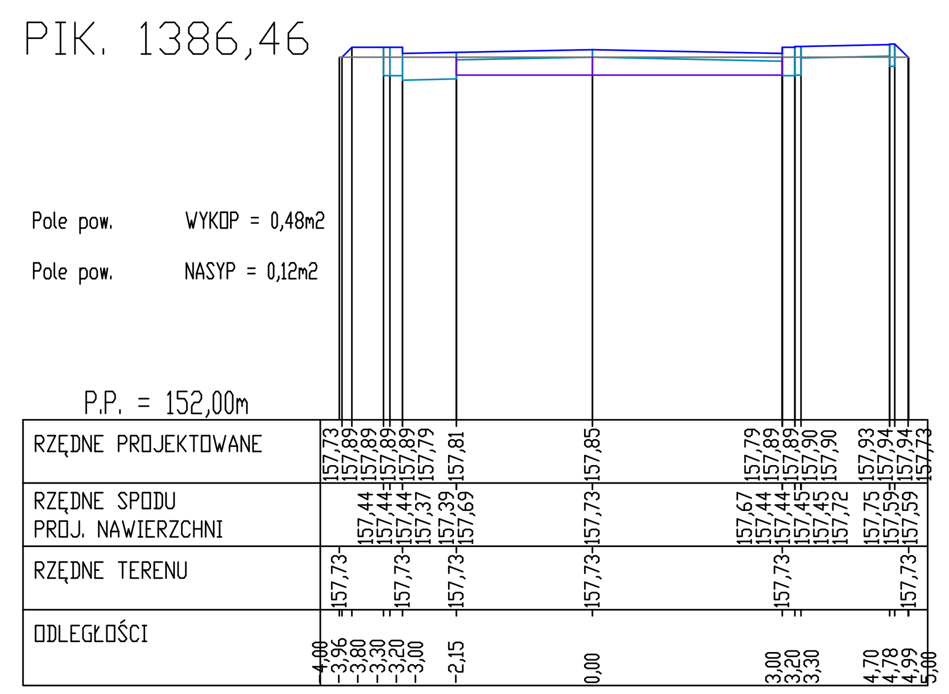

MIASTOPROJEKT	**Pracownia Projektowa "MIASTOPROJEKT" - Dariusz Tkaczyk 26-600 Radom ul. M.C.Skłodowskiej 18**	
PROJEKT	**Przebudowa ciągu ulic:Leśna,Partyzantów, Wesoła od skrzyżowania ul. Leśnej z ul. Sienkiewicza do skrzyżowania ul. Wesołej z ul. dr.M.Garszwo w Pionkach**	
ADRES	**Pionki**	
Rys.nr6	**Przekroje poprzeczne - ul. Leśna**	**Skala 1:100**

Projektant: mgr inż Dariusz Tkaczyk upr. nr GT-VI-3/25/75

Sprawdzający: mgr inż. Władysław Król upr. nr GP-III-7342/142/94